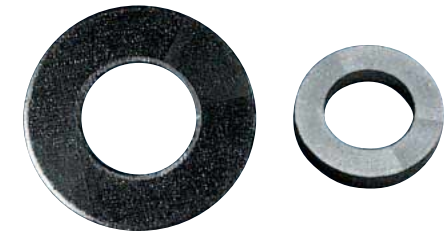

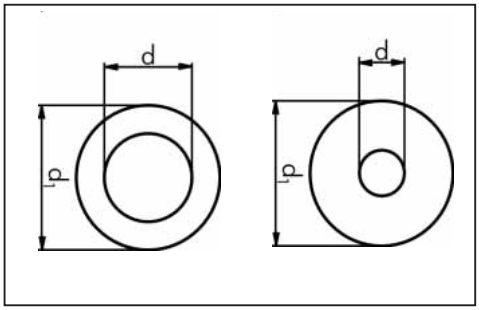

Տափօղակներ

DIN 9021
(արտաքին մեծ տրամագծով)

DIN 433
(նախընտրելի է գլանաձև գլխով հեղյուսների համար)

Ողորկ պողպատ
Ցինկապատ, կապույտ պասսիվացված պողպատ
Ողորկ արույր A2
Պոլիամիդ

DIN 9021

Պարույ. տրամ. մմ	d մմ	d_1 մմ	h մմ	Պողպատ ողորկ Արտիկուլ	Փ./հատ	Գալվ. պողպ. կապ. պասս. Արտիկուլ	Փ./հատ	Արույր ողորկ Արտիկուլ	Փ.հատ	A2 Արտիկուլ	Փ./հատ	Պոլիամիդ սպիտակ Արտիկուլ	Փ./հատ
3	3.2	9	0,8	**0417 3**	500	**0416 3**	300/1000			**0419 3**	100	**0421 03**	300
4	4.3	12	1	**0417 4**	300/1000	**0416 4**		**0418 4 12**	500	**0419 4**	100/1000	**0421 04**	300/1000
5	5.3	15	1.2	**0417 5**		**0416 5**		**0418 5 15**		**0419 5**		**0421 05**	300
6	6.4	18	1.6	**0417 6**		**0416 6**		**0418 6 18**		**0419 6**		**0421 06**	300/1000
7	7.4	22	2			**0416 7**	500			**0419 7**	500		
8	8.4	24	2	**0417 8**	100/500	**0416 8**	100/500	**0418 8 24**	500	**0419 8**	100/500	**0421 08**	300
10	10.5	30	2.5	**0417 10**	100	**0416 10**	100/300	**0418 10 30**	250	**0419 10**	100/300	**0421 010**	50
12	13	37	3	**0417 12**		**0416 12**		**0418 12 37**	500	**0419 12**	100	**0421 012**	
14	15	44	3	**0417 14**		**0416 14**	100						
16	17	50	3	**0417 16**		**0416 16**				**0419 16**	100		
16	17	40	6			**0416 16 40**	25						
18	20	56	4			**0416 18**	50			**0419 18**	50		
20	22	60	4	**0417 20**	50	**0416 20**				**0419 20**			

Տափօղակներ, DIN 433

Պարույր տրամագ. մմ	Ներքին տրամ. մմ	Արտաք. տրամ. մմ	s մմ	Գալվ. պող. կապ. գալվ. Արտիկուլ	Փ.հատ	A2 Art. No.	Փ./հատ
4	4.3	8	0.5	**0414 4**	300/1000	**0415 4**	100
5	5.3	9.5	1	**0414 5**		**0415 5**	
6	6.4	11	1.6	**0414 6**		**0415 6**	
8	8.4	15	1.6	**0414 8**		**0415 8**	
10	10.5	18	1.6	**0414 10**	100/1000	**0415 10**	
12	13	20	2	**0414 12**	100/500	**0415 12**	
14	15	24	2.5	**0414 14**	100		
16	17	28	2.5	**0414 16**	50/500	**0415 16**	100
18	19	30	2.5	**0414 18**	100/500		
20	21	34	3	**0414 20**			

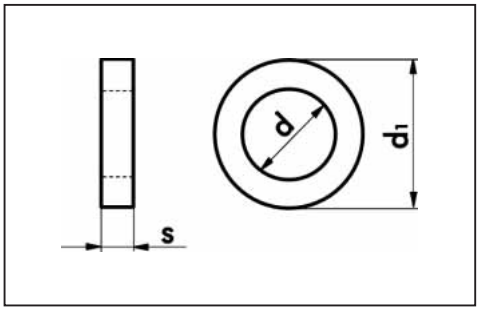

Կցվածքային ծխնիների տափօղակներ

Ողորկ արույր,
Գալվանացված պողպատ,
Կապույտ պասսիվացված (A2K)

d մմ	d_1 մմ	s մմ	Ողորկ արույր Արտիկուլ	Գալվան. պողպ. Արտիկուլ	Փ./հատ
6	10	2	**0400 006**	**0413 02 06**	100
8	14		**0400 008**	**0413 02 08**	
11	16		**0400 011**	**0413 02 011**	
13	18		**0400 013**	**0413 02 013**	

Կցվածքային ծխնիների տափօղակներ կոմպլեկտ

Պարունակ. բոլոր չափումները x 50 կտոր = 200 կտոր

Արտիկուլ՝ **0964 400 0**

MWF - 09/08 - 02681 - ©